Клапан для поддержания заданного перепада давления JNŽ-6W

Область применения

Клапан JNŽ-6W предназначен для поддержания заданного перепада давления между двумя помещениями или между помещением и наружным пространством. В зависимости от направления створок клапан может применяться для регулирования избыточного или отрицательного давления. Клапан представляет собой воздухопроницаемый пассивный элемент быстрого срабатывания с точной настройкой, служащий для поддержания заданного перепада давления.

Стандартные размеры: от 200x100 до 1000x1000 с шагом 50 мм. Возможно изготовление клапанов нестандартных размеров по заказу покупателя.

Возможности применения

- В качестве клапана, создающего зону пониженного давления – предотвращение утечки различных веществ (химические вещества, дым и т.п.);
- В качестве клапана, создающего зону повышенного давления – для предотвращения проникновения загрязненного воздуха в помещение;
- В качестве заслонки, создающей зону повышенного давления – для предотвращения распространения газов в незагазованную зону.

Описание

- Створки связаны между собой посредством рычажной системы.
- Точная настройка производится на самом объекте.
- Настройка предельно проста и выполняется путем перемещения груза по резьбовому стержню. Груз фиксируется в нужном положении с помощью гаек.

Стандартные размеры

На выбор все комбинации ширины B1 и высоты H1 согласно таблице размеров.

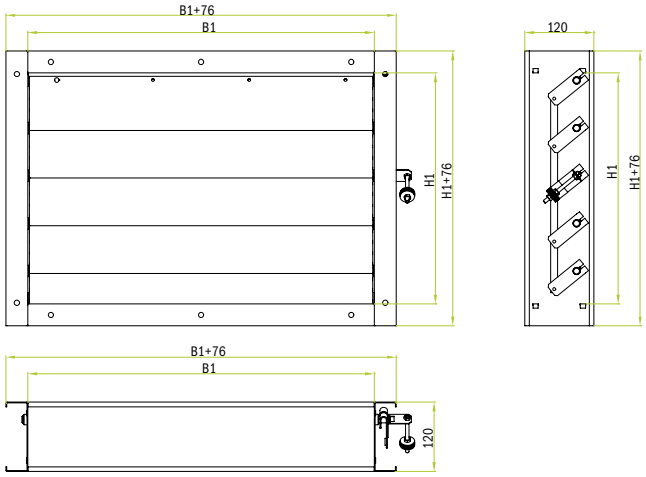

Размер JNŽ-6W

H1(мм)	100	150	200	250	300	400	500	600	700	800	900	1000
B1(мм)			200	250	300	400	500	600	700	800	900	1000
n	1	1	2	3	3	5	6	7	8	10	11	12

n – количество створок

Установка

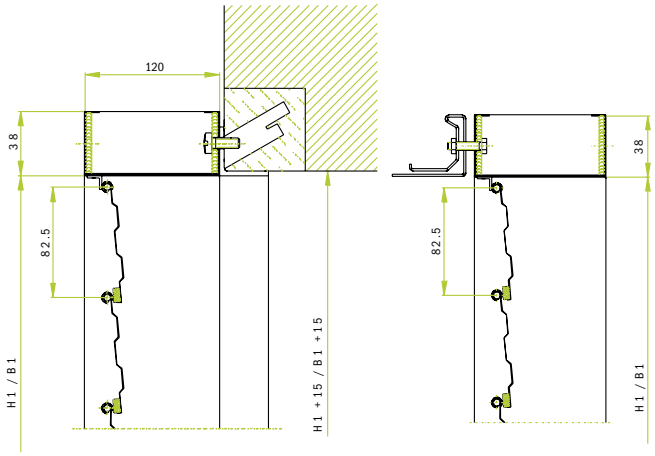

Диаграмма для определения потерь полного давления

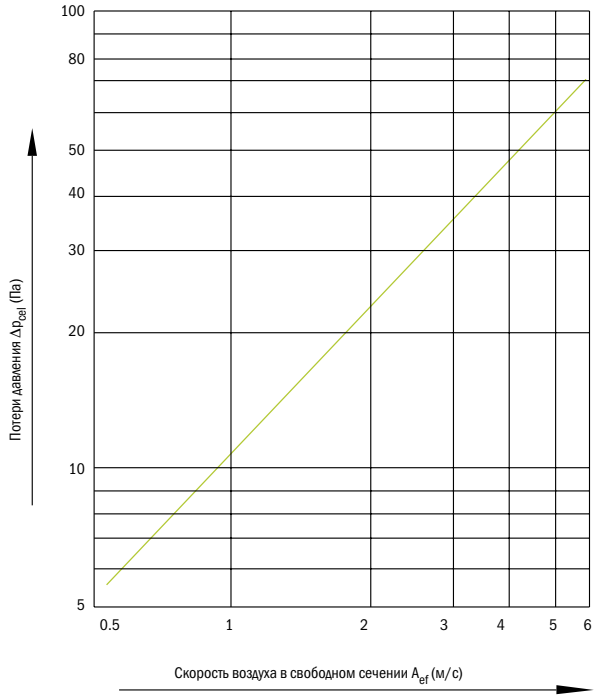

Потери полного давления определяются в зависимости от скорости воздуха в свободном сечении клапана.

A_{ef} = B1 x (H1-10-(13 x n)) выражен в м²
где n-количество створок.

Пример
JNŽ-6W

B1 = 500 мм, H1 = 400 мм, n = 5
Q = 2000 м³/час
A_{ef} = 500 x (400 -10 -(13x5)) = 162500 мм² ≥ 0,16 м²
v = (Q / 3600) / A_{ef} = (2000 / 3600) / 0,16 = 3,47 м/с
Δp_{cel} (Па) Потери давления

Образец заказа

Клапан для поддержания заданного перепада давления JNŽ-6W:	**JNŽ-6W/DP B1xH1**
Клапан для поддержания заданного перепада давления со встроенной рамой JNŽ-6W/3:	**JNŽ-6W/3 B1xH1**
Размеры:	**B1 = 500 H1 = 428**
Количество:	**4**

DP: Заданный перепад давления

Примечание: Значение требуемого перепада давления необходимо указать дополнительно при заказе.