ДИФФУЗОР КВАДРАТНЫЙ SCD-VA

Описание:

Вентиляционные распределительные диффузоры применяются в системах вентиляции и кондиционирования, воздушного отопления помещений. Диффузоры SCD-VA предназначены для подачи и удаления воздуха.

Конструкция:

Диффузоры изготовлены из высококачественного алюминиевого профиля, окрашенного порошковым методом в цвет RAL9016. Пластины пирамидальной формы направляют воздух в четырех направления. Блок пластин съемный. Диффузоры могут иметь в составе регулятор расхода воздуха.

Установка:

Установка осуществляется в воздуховод или в проем в потолке. Для фиксации диффузоров пре-дусмотрены пружинные клипсы. Дополнительно диффузоры необходимо закрепить винтами.

Условное обозначение:

Диффузор квадратный
SCD-VA/ F SxS (AxA) RAL9016

- цвет
- наружный размер A, мм
- номинальный размер S, мм
- регулятор расхода воздуха
- тип диффузора

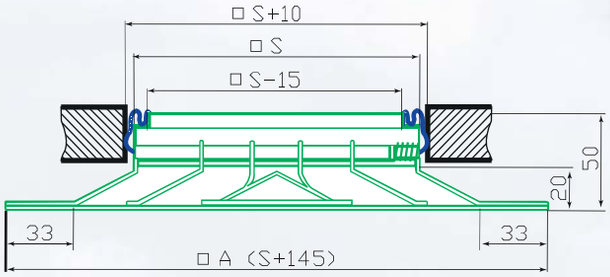

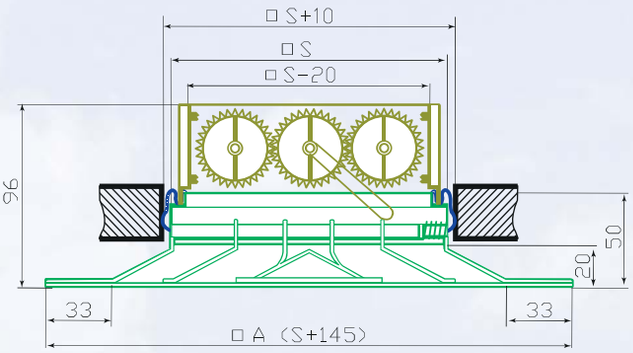

Габариты и площадь живого сечения диффузоров SCD-VA

S (номинальный размер), мм	A (наружный размер), мм	D (посадочный размер), мм	Aef (площадь живого сечения), м2
155x155	300x300	160x160	0,019
305x305	450x450	310x310	0,083
450x450	595x595	460x460	0,192